CAURA R,L

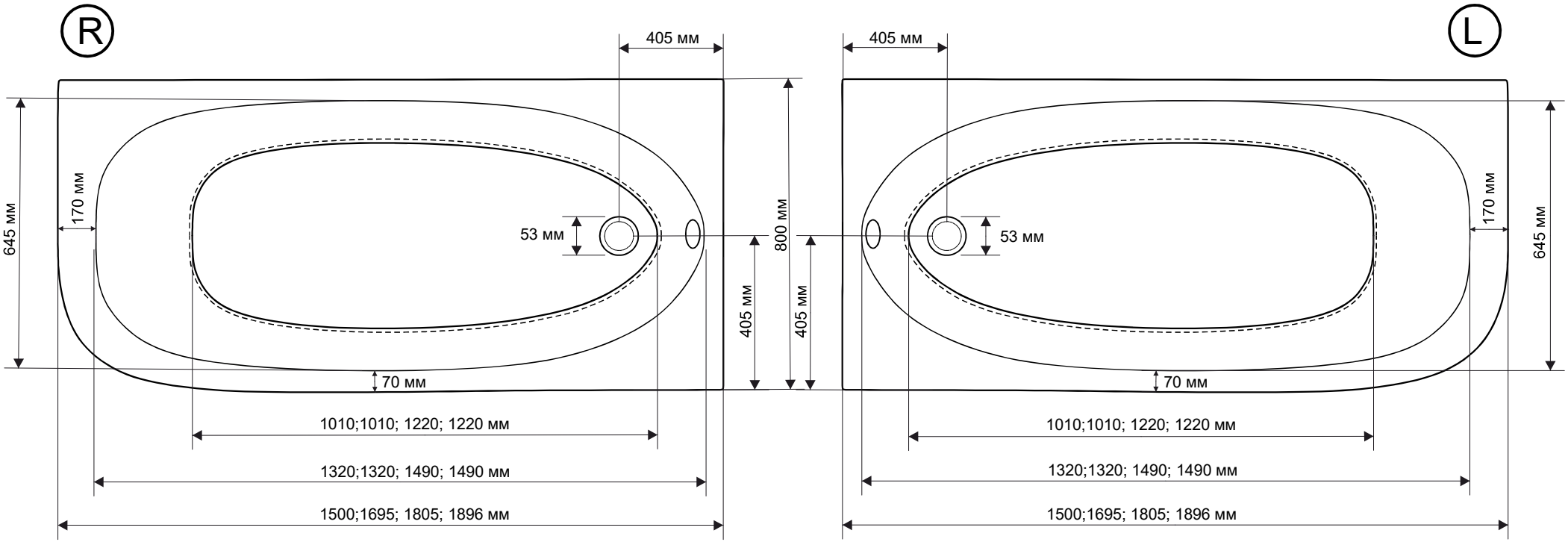
R
L
405 мм
405 мм
645 мм
170 мм
53 мм
800 мм
405 мм
405 мм
53 мм
170 мм
645 мм
70 мм
70 мм
1010;1010; 1220; 1220 мм
1010;1010; 1220; 1220 мм
1320;1320; 1490; 1490 мм
1320;1320; 1490; 1490 мм
1500;1695; 1805; 1896 мм
1500;1695; 1805; 1896 мм

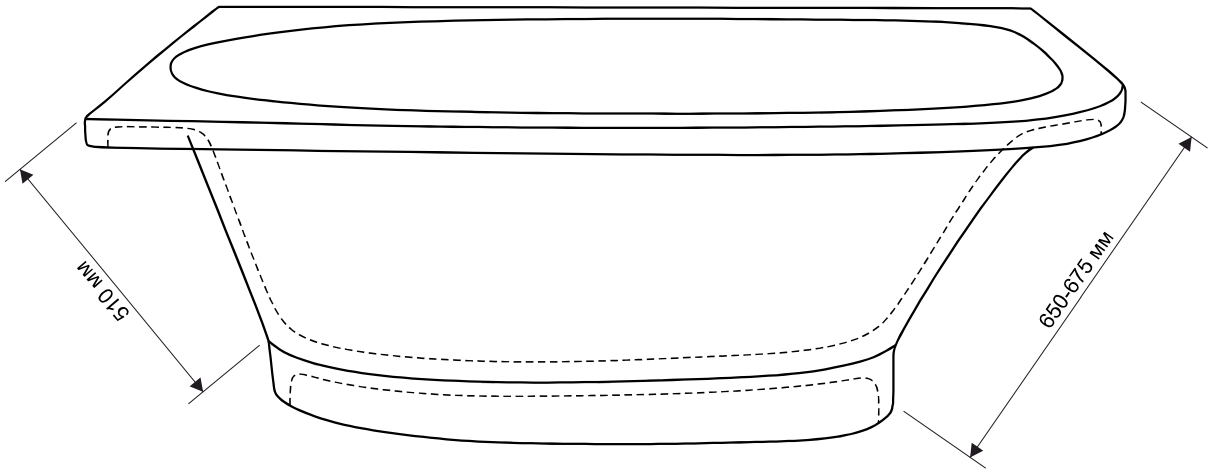
510 мм
650-675 мм

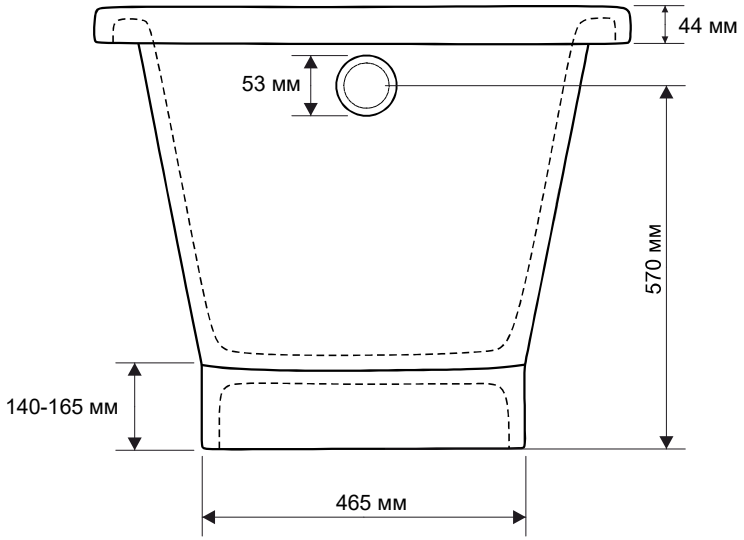
44 мм
53 мм
570 мм
140-165 мм
465 мм